DaVita® - мебель

Сборочный чертеж
“Лаура” Шкаф для одежды угловой лев/прав Арт. 38.02 (750-750-2140)

а	б	в	г	д	е	ж	з	и
Эксцентрик 16 — 6 шт.	Дюбель 30мм — 6 шт.	Евровинт 50 — 25 шт.	Шуруп 3х12 п/сфера — 93 шт.	Шуруп 4х16 — 36 шт.	Шайба 12х4 пл — 2 шт.	Стяжка 30мм — 4 компл.	Демпфер — 2 шт.	Петля внутр. угл. 45 гр. Н-18 с заглушкой — 8 шт.

к	л	м	н	о	п	р	с	т
Заглушка 10 — 5 шт.	Заглушка 6 — 8 шт.	Заглушка эксцентрика — 4 шт.	Загл к ев. винту — 8 шт.	Шайба КРАВ — 8 шт.	П/д “Дупло” — 16 шт.	Ручка Р384 — 1 шт.	Опора меб. регулир. — 5 шт.	Держатель для штанги Д25 — 2 шт.

у	ф	х
Ключ-шестигранник. — 1 шт.	СКП Jмф Труба D25-710 – 1шт.	Доводчик на петлю — 4 шт.

Наименование деталей

1.	Боковина левая	2066х378	1 шт.	9.	Стенка левая	1800х314	1 шт.
2.	Боковина правая	2066х378	1 шт.	10.	Стенка правая	1800х302	1 шт.
3.	Основание	750х750	1 шт.	11.	Ригель угловой	2066х126	1 шт.
4.	Крышка	750х750	1 шт.	12.	Стенка ДВПО	1826х225	1 шт.
5.	Дверь	2060х315	1 шт.	13.	Стенка ДВПО	1826х153	1 шт.
6.	Полка стационарная	733х733	1 шт.	14.	Стенка ДВПО	1826х378	1 шт.
7.	Боковина пенала	1800х296	1 шт.	15.	Стенка ДВПО	684х279	2 шт.
8.	Полка вкладная	292х195	4 шт.	16.	Дверь МДФ ДР	2060х180	1 шт.

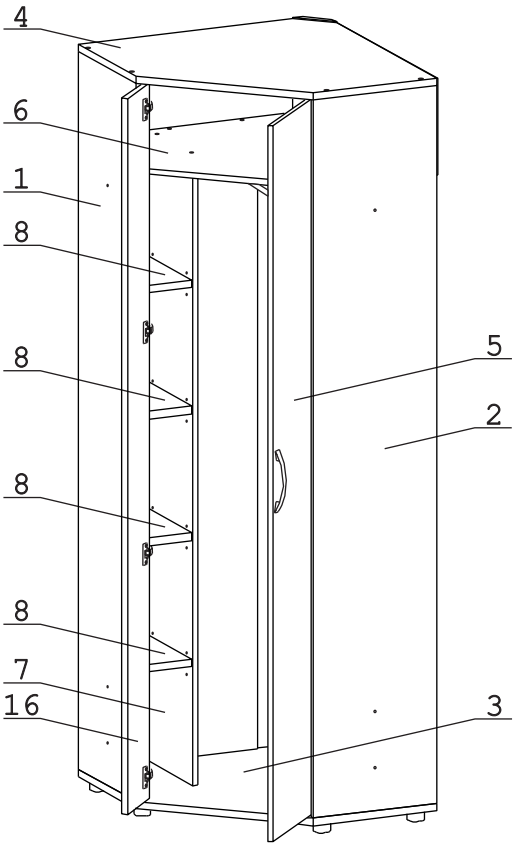

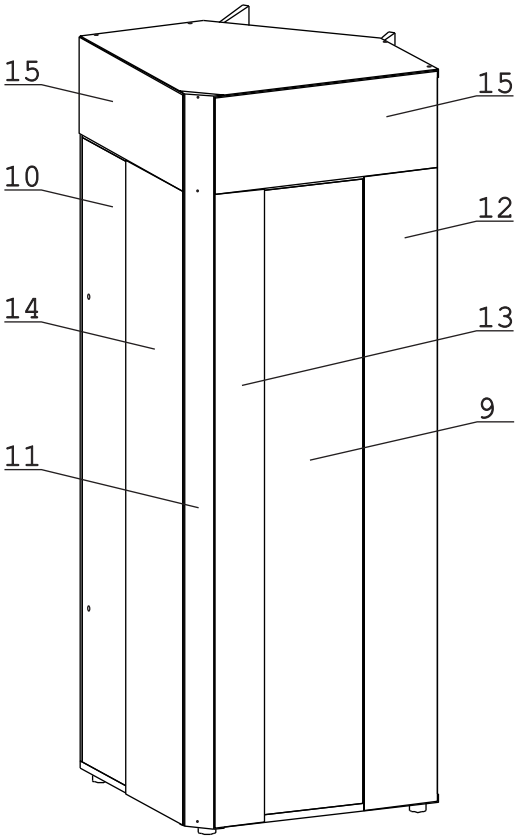

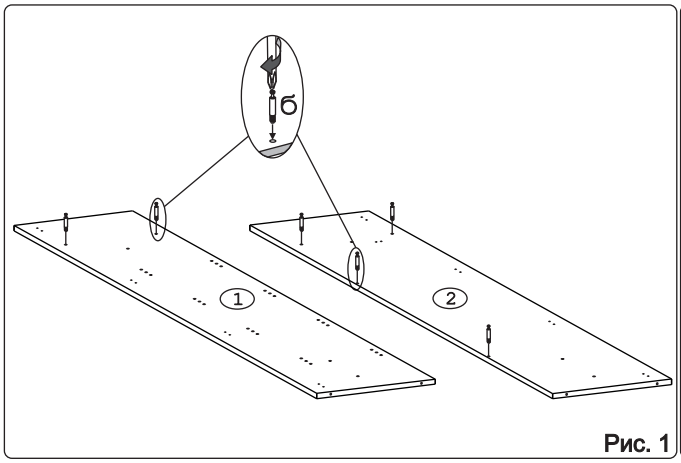

Рис. 1

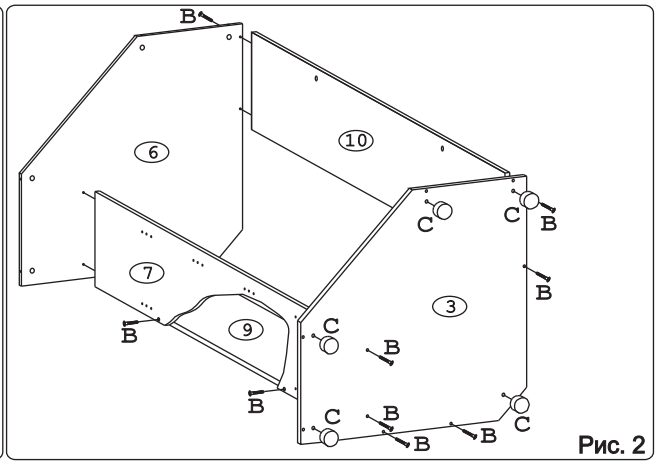

Рис. 2

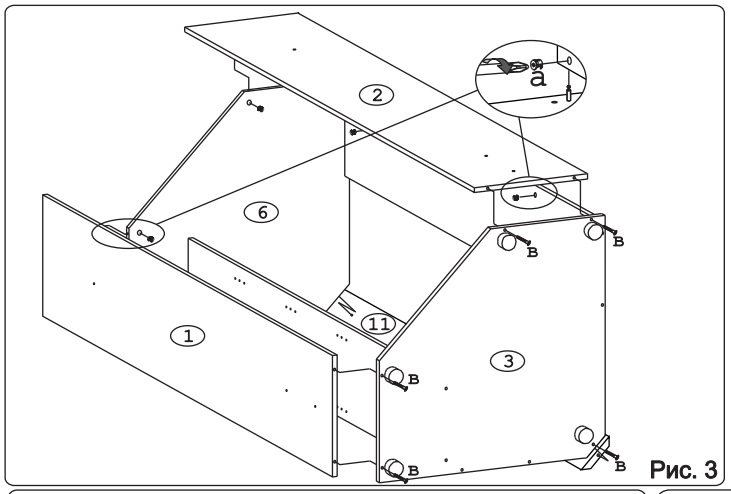

Рис. 3

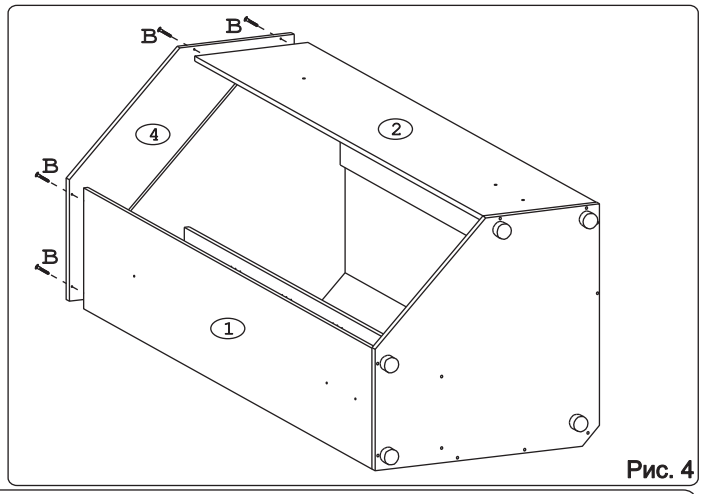

Рис. 4

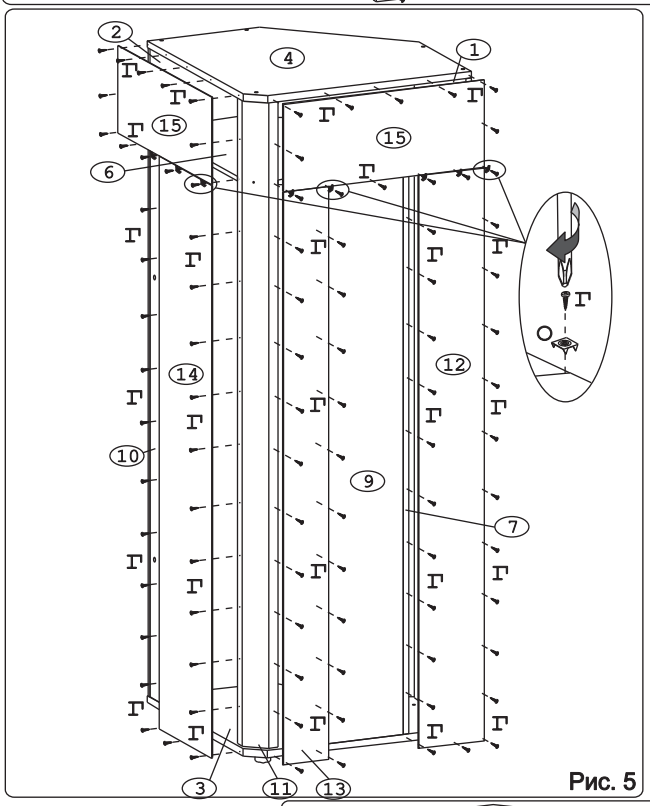

Рис. 5

Внимание!

После установки петель, установить в них доводчик. Доводчик устанавливается через одну петлю.

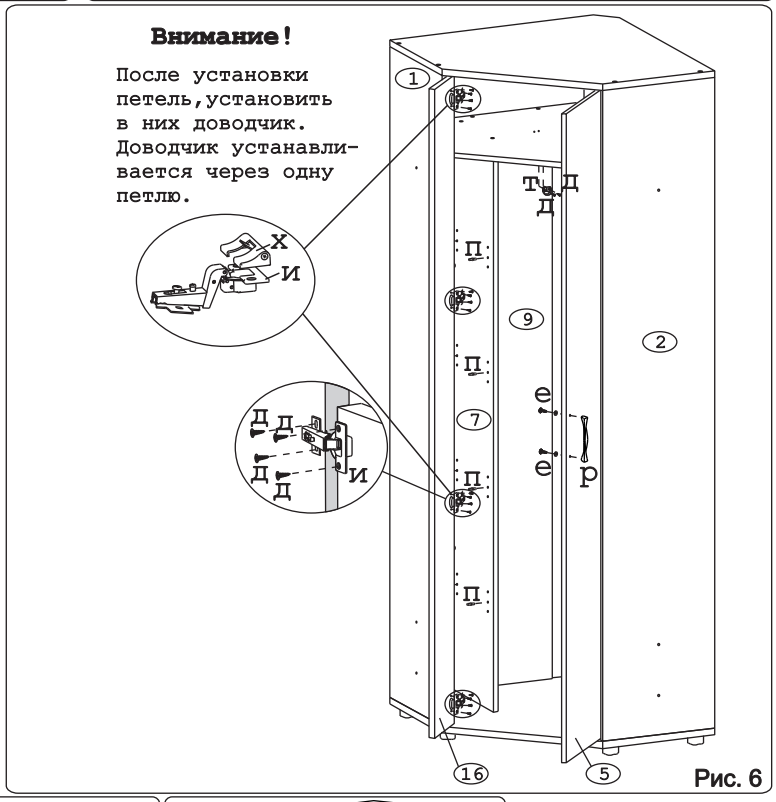

Рис. 6

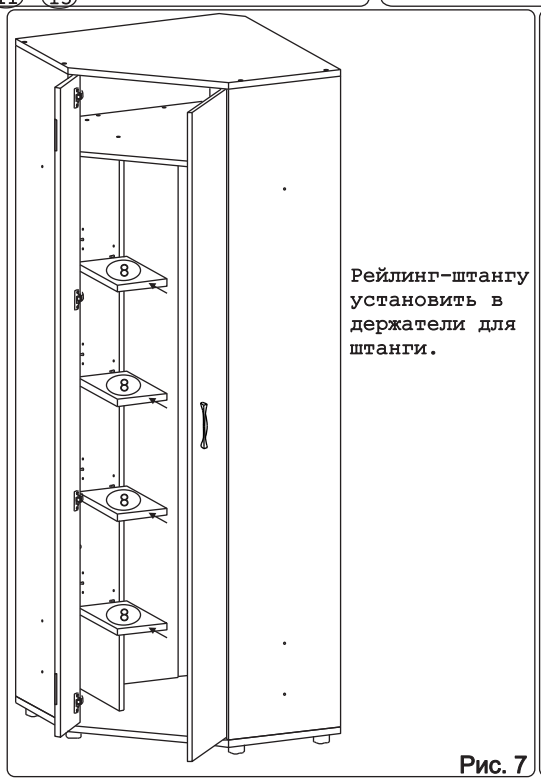

Рейлинг-штангу установить в держатели для штанги.

Рис. 7

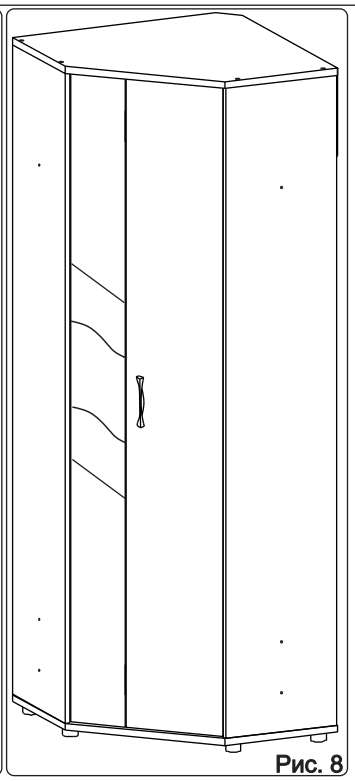

Рис. 8