DaVita® - мебель

Сборочный чертеж
“Валенсия” Полка с дверцами Арт. 35.14 (1200-300-290)

а		б		в		г		д		е		ж		з		и			
Эксцентрик 16	4 шт.	Дюбель 30мм	6 шт.	Эксцентрик 22	2 шт.	Евровинт 50	6 шт.	Заглушка 6	4 шт.	Загл. к ев винту	6 шт.	Заглушка эксцентрика	6 шт.	Демпфер	1 шт.	Газлифт 60N б/ш	2 шт.		
к		л		м		н		п		р		с		т					
Ручка РЗ14	2 шт.	Шайба 12х4 пл. (для ручек)	4 шт.	Стяжка 30мм	4компл.	Шуруп 3х12 п/сфера	17 шт.	Шуруп 4х16	16 шт.	Шуруп 3,5х13	10 шт.	Петля внутренняя с заглушкой	4 шт.	Заглушка 8	4 шт.				

Наименование деталей

1.	Крышка 1200х300	1 шт.
2.	Боковина левая 299х255	1 шт.
3.	Боковина правая 299х255	1 шт.
4.	Планка 281х255	1 шт.
5.	Основание 1200х300	1 шт.
6.	Стенка ДВПО 1196х289	1 шт.
7.	Дверь МДФ ДР левая 580х249	1 шт.
8.	Дверь МДФ ДР правая 580х249	1 шт.

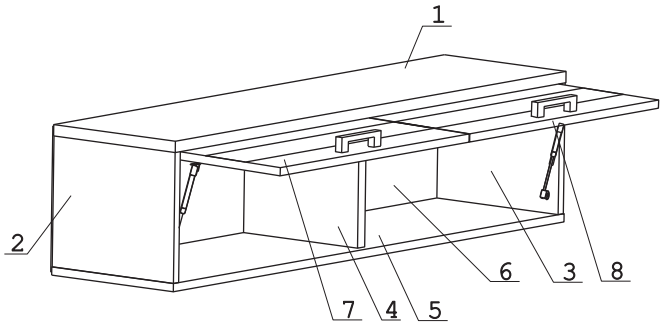

ВНИМАНИЕ! Газлифт крепить короткими шурупами 3,5х13.

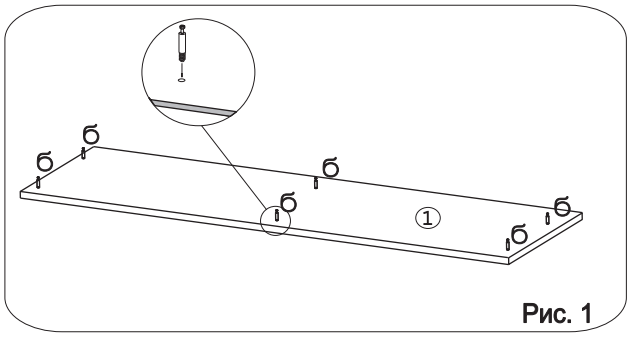

Рис. 1

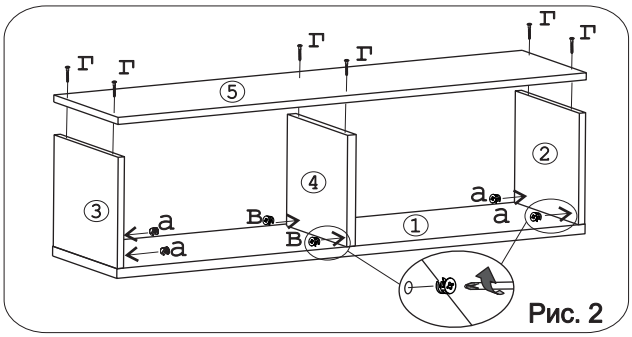

Рис. 2

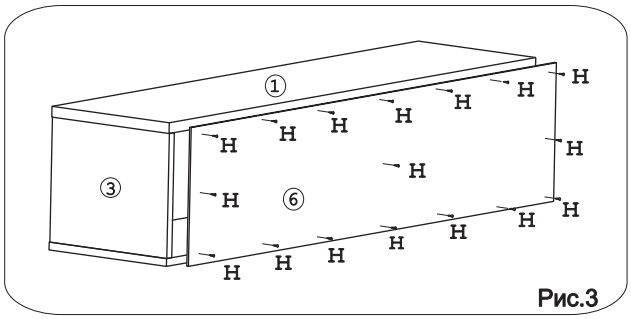

Рис.3

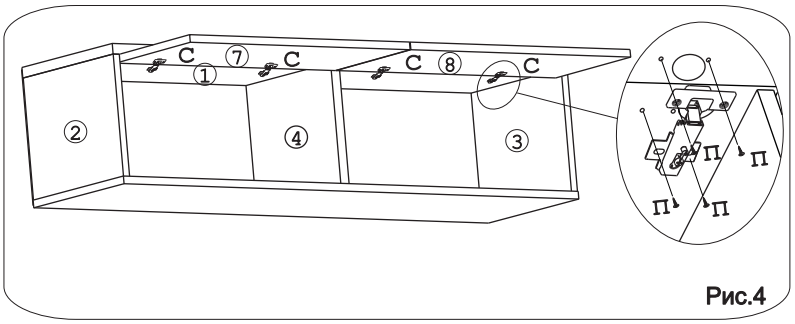

Рис.4

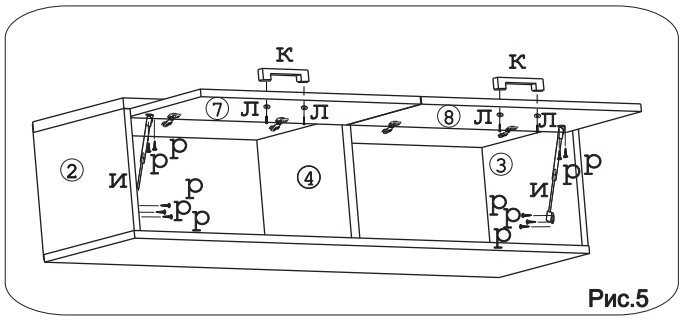

Рис.5

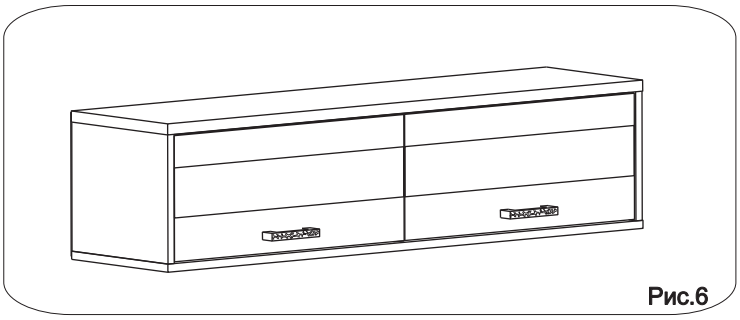
Рис.6
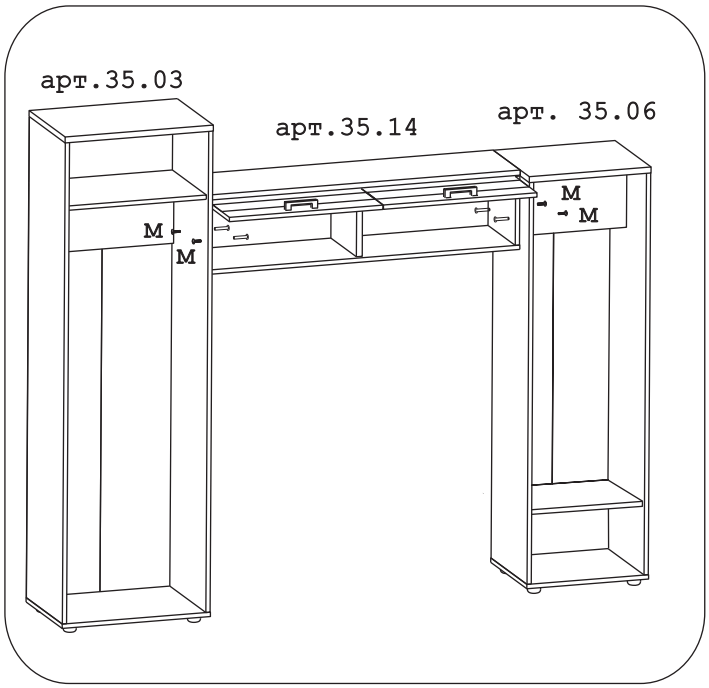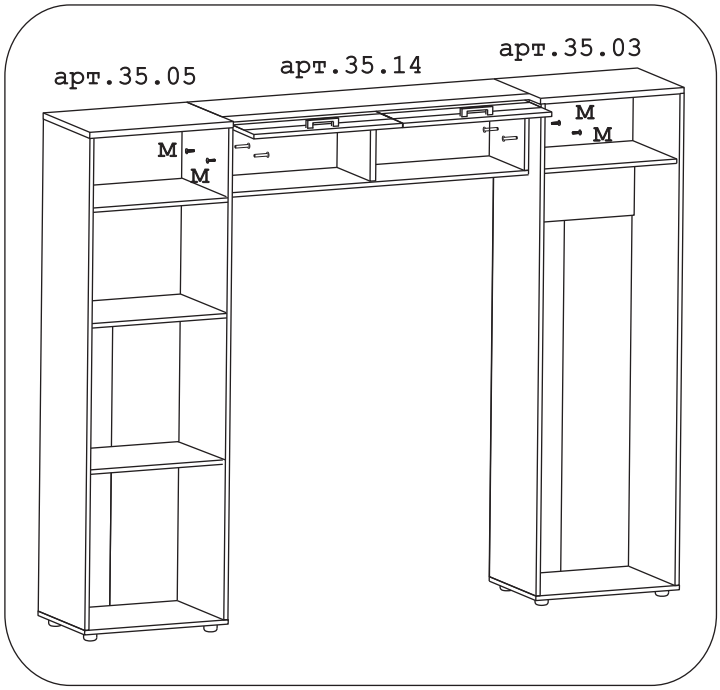
Варианты крепления полки с другими модулями